IMP PUMPS NMTD MAX II U 80/80 F360 PN10

Циркуляционные фланцевые насосы · Артикул 979528049 · Серия NMT MAX

1. Обзор

NMTD MAX II U 80/80 F360 PN10 — высокоэффективный циркуляционный насос (индекс энергоэффективности EEI≤0,23), предназначенный для систем отопления, вентиляции и охлаждения.
Насос выполнен в виде сдвоенного агрегата, состоящего из двух насосных модулей, размещённых в общем корпусе.
Каждый насосный модуль оснащён коммуникационным U-модулем, который обеспечивает следующие функции:
дистанционное включение и выключение насоса;
передачу информации о состоянии насоса;
управление по аналоговому сигналу 0–10 В.

Основные данные

Присоединительный размер	DN80 PN10
Максимальная мощность, Вт	800
Максимальный напор, м	8,4
Максимальная производительность, м3/ч	55
Максимальная производительность, л/мин	916,67
Гарантия, мес	24

2. Гидравлические характеристики

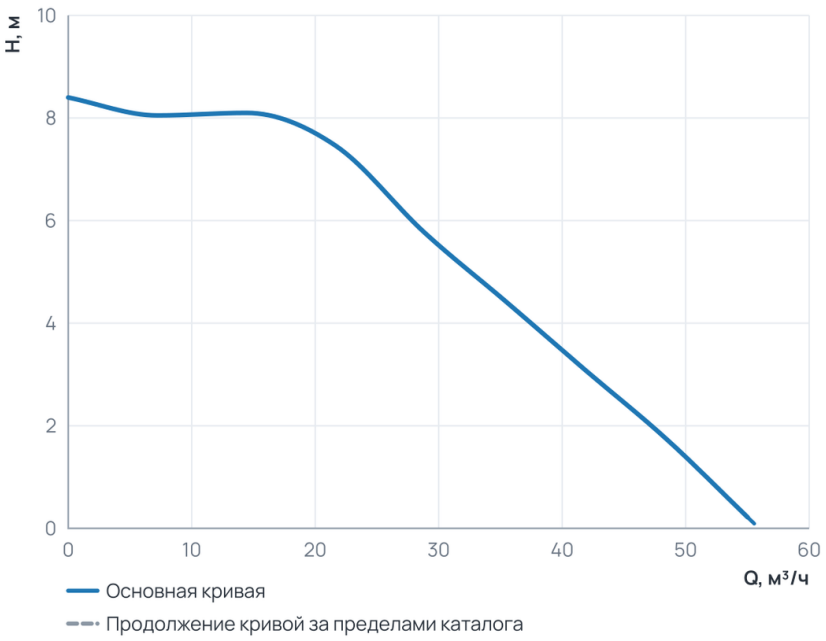

Рабочий диапазон

Подача Q	0 … 55 м³/ч
Напор H	0,2 … 8,4 м

Пунктир на диаграмме — продолжение кривой за пределами каталога производителя.

3. Технические данные

Общие сведения

Тип	Насос	Серия	NMT MAX
Сдвоенный	Да	Назначение	Отопление и ГВС
Гарантия, мес	24	Уровень шума, дБ	≤43
Ответные соединения	Нет		

Гидравлические данные

Максимальный напор, м	8,4	Максимальное давление в системе, бар	10

Гидравлические данные (продолжение)

Максимальная производительность, м3/ч	55	Максимальная производительность, л/мин	916,67

Перекачиваемая среда

Температура окружающей среды, °C	0...+40	Максимальное содержание этиленгликоля, %	Вода по VDI 2035, гликоль до 40 %
Максимальная температура перекачиваемой жидкости, °C	-10...+110		

Материалы

Материал вала	AISI 420	Материал корпуса	Чугун
Материал подшипника	Графит	Материал обмотки статора	Медь
Материал рабочего колеса	PES GF 30	Материал вала (Сдвоенные насосы)	AISI 420
Материал подшипника (Сдвоенные насосы)	Графит	Материал вала (Циркуляционные фланцевые насосы)	AISI 420
Материал подшипника (Циркуляционные фланцевые насосы)	Графит		

Монтаж и присоединение

Вес, кг	45,61	Присоединение	Фланцевое
Монтажная длина, мм	360	Присоединительный размер	DN80 PN10
Диаметр условного прохода, мм	80	Частота (Гц) (Циркуляционные фланцевые насосы)	50/60
Обороты макс., об/мин (Циркуляционные фланцевые насосы)	3 000	Индекс энергоэффективности EEI (Циркуляционные фланцевые насосы)	≤ 0,23

Электродвигатель

Частота (Гц)	50/60	Степень защиты	IP44
Номинальный ток, A	3,5	Обороты макс., об/мин	3 000
Параметры электросети	1~230 В, 50/60 Гц	Максимальная мощность, Вт	800
Индекс энергоэффективности EEI	≤ 0,23	Частота (Гц) (Сдвоенные насосы)	50/60
Частотное регулирование двигателя	Да	Обороты макс., об/мин (Сдвоенные насосы)	3 000
Индекс энергоэффективности EEI (Сдвоенные насосы)	≤ 0,23		

4. Габаритные размеры

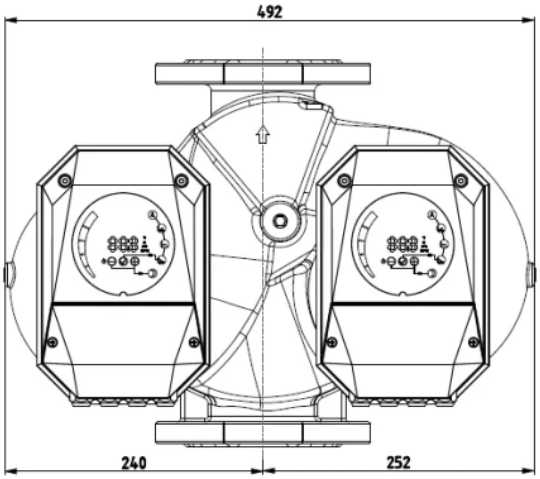

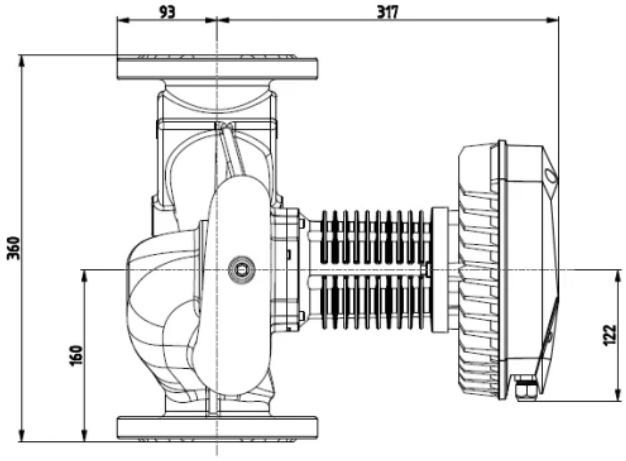

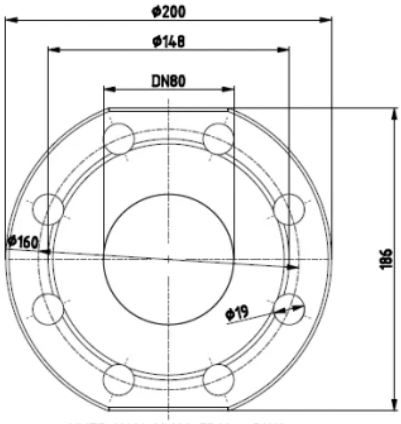

NMTD MAX 80/80-F360 - PN10

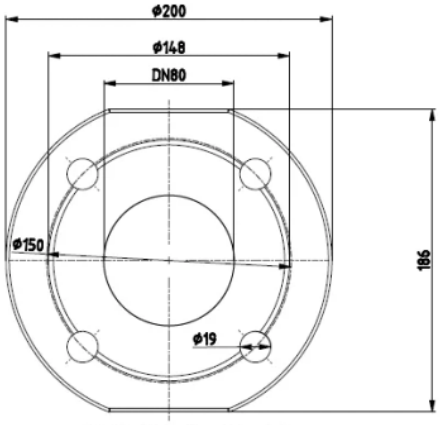

NMTD MAX 80/80-F360 - PN6

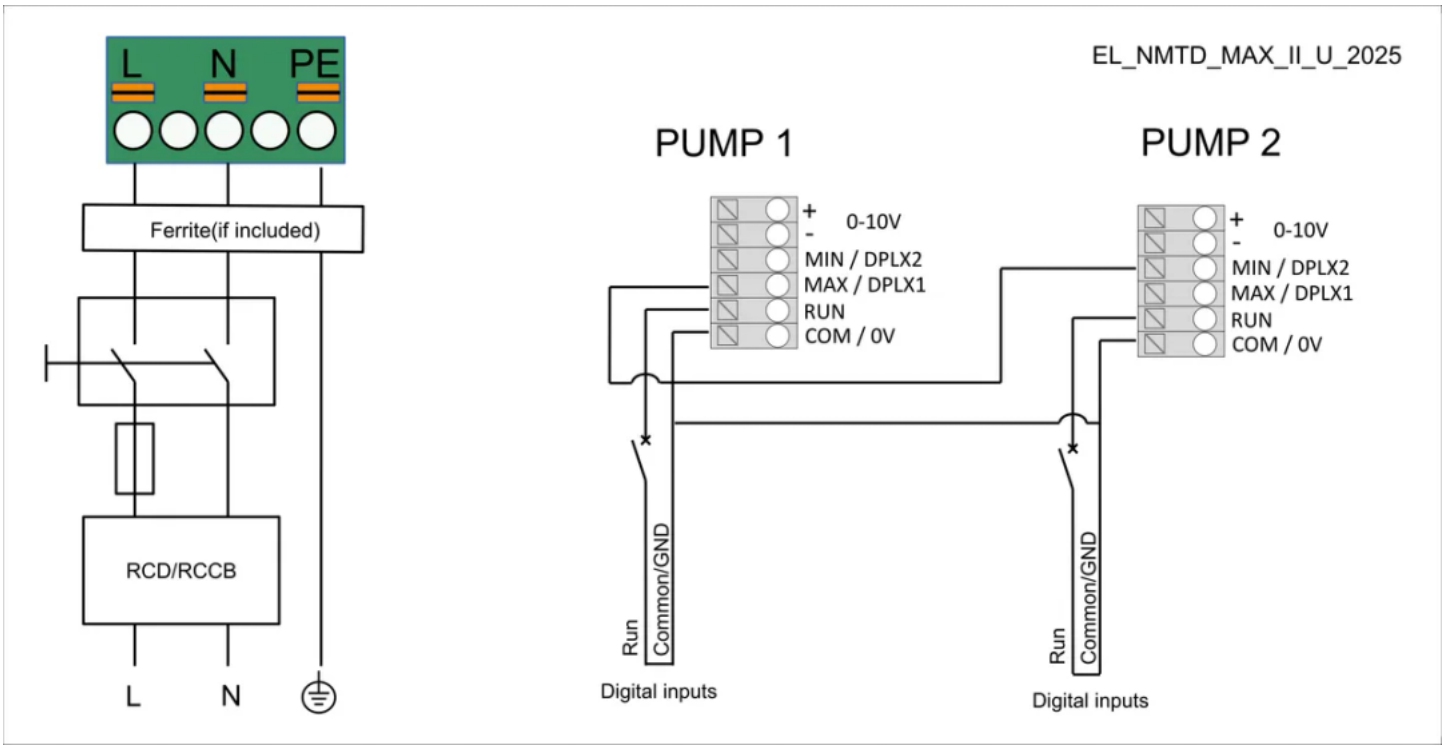

5. Данные для заказа

Наименование	NMTD MAX II U 80/80 F360 PN10
Артикул	979528049
Производитель (марка)	IMP PUMPS
Серия	NMT MAX
Вид оборудования	Циркуляционные фланцевые насосы
Вес, кг	45,61
Гарантия, мес	24

6. Документация

Инструкции и паспорта

- Руководство по установке и эксплуатации NMT MAX II
- Дополнительные инструкции для NMT MAX II, NMT SMART II (модуль C)

Разрешительные документы

- Сертификат ISO 9001:2015
- Декларация о соответствии RoHS и REACH

Гарантия

- Гарантийное заявление

3D и CAD-модели

- 3D-модель STEP NMTD MAX II U 80/80 F360 PN10
- Чертёж DXF NMTD MAX II U 80/80 F360 PN10
- BIM-модель Revit NMT MAX II

Прочее

- Габаритный чертёж NMTD MAX II U 80/80 F360 PN10

Документы прилагаются к товару — в карточке товара и в архиве документов для тендера.